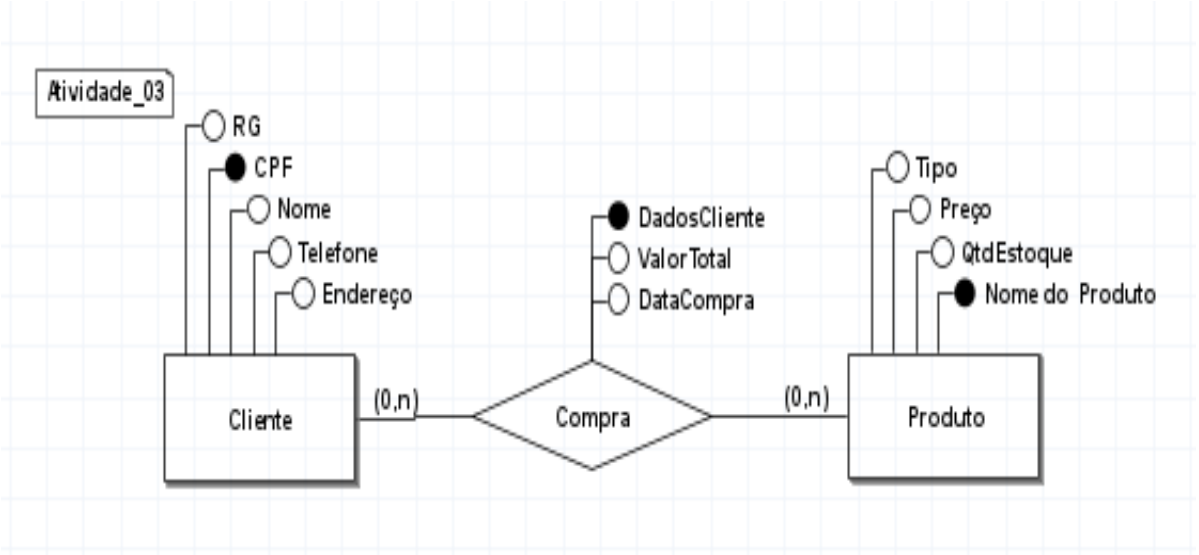
Atividade_03
RG
CPF
Nome
Telefone
Endereço
DadosCliente
ValorTotal
DataCompra
Tipo
Preço
QtdEstoque
Nome do Produto
Cliente
(0,n)
Compra
(0,n)
Produto

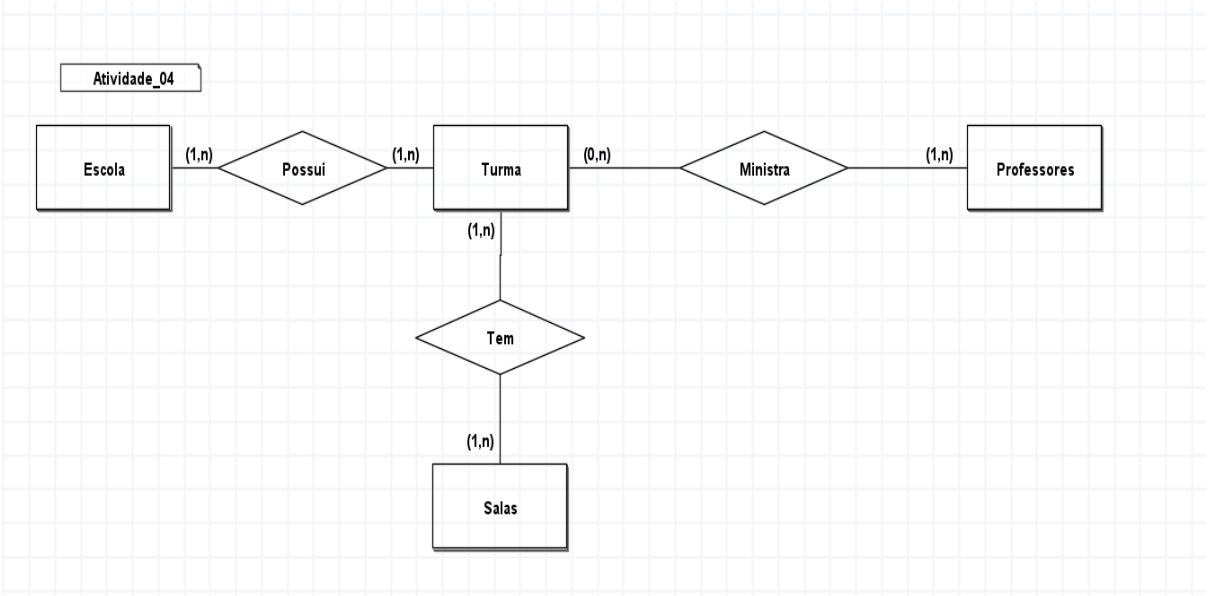
Atividade_04
Escola
(1,n)
Possui
(1,n)
Turma
(0,n)
Ministra
(1,n)
Professores
(1,n)
Tem
(1,n)
Salas

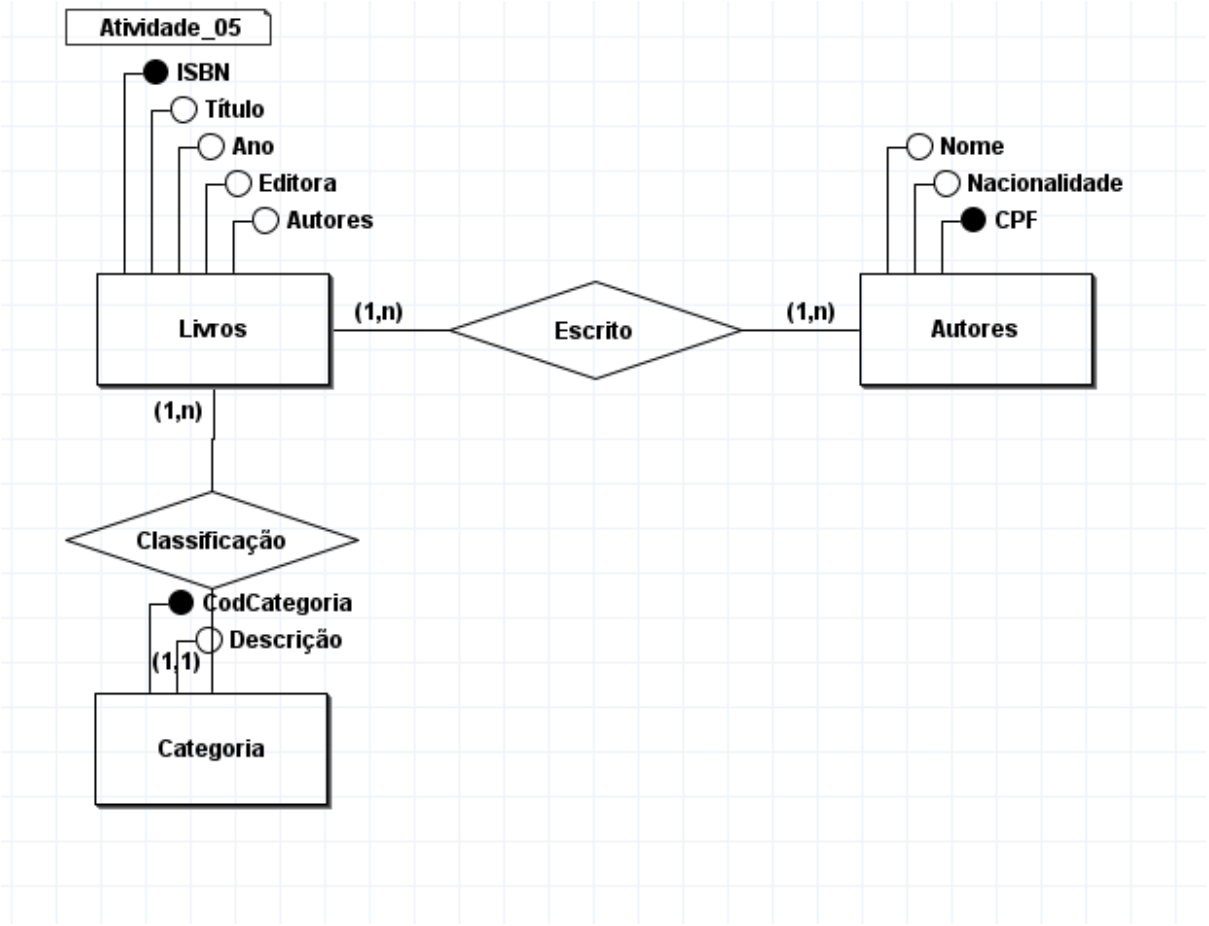
Atividade_05
ISBN
Título
Ano
Editora
Autores
Nome
Nacionalidade
CPF
Livros
(1,n)
Escrito
(1,n)
Autores
(1,n)
Classificação
CodCategoria
Descrição
(1,1)
Categoria

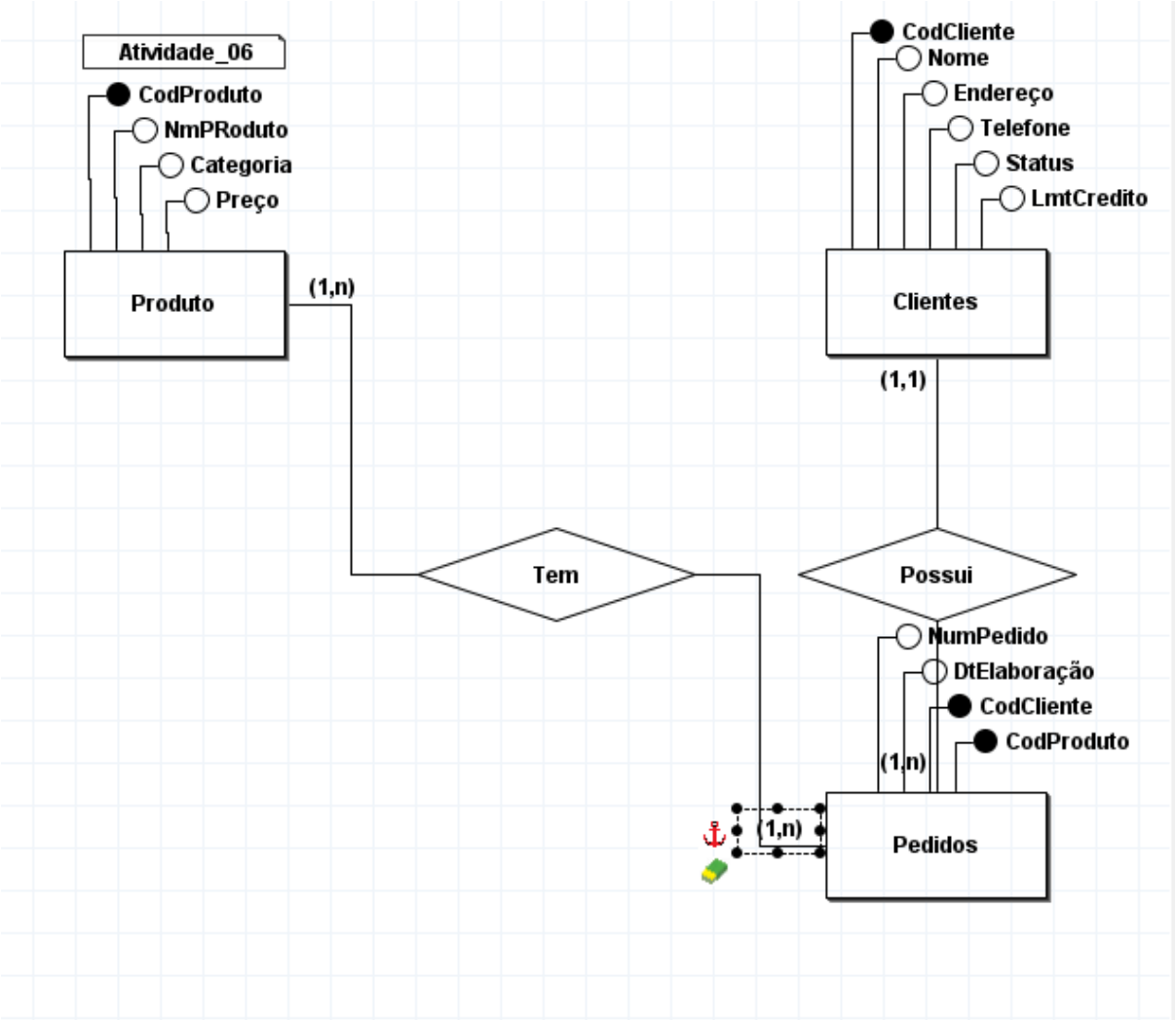
Atividade_06
CodProduto
NmPRoduto
Categoria
Preço
Produto
(1,n)
CodCliente
Nome
Endereço
Telefone
Status
LmtCredito
Clientes
(1,1)
Tem
Possui
NumPedido
DtElaboração
CodCliente
CodProduto
(1,n)
(1,n)
Pedidos

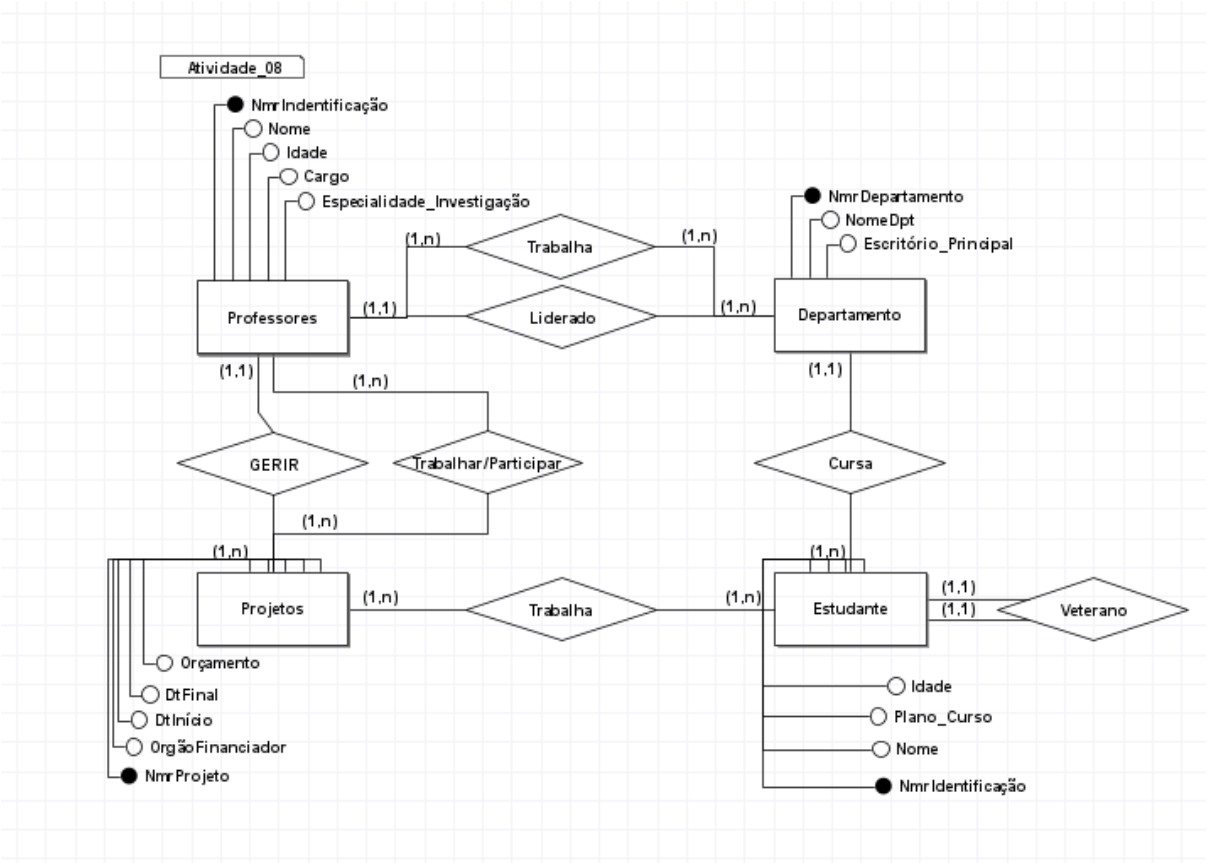
Atividade_08
NmrIndentificação
Nome
Idade
Cargo
Especialidade_Investigação
Professores
(1,n)
Trabalha
(1,n)
(1,1)
Liderado
(1,n)
NmrDepartamento
NomeDpt
Escritório_Principal
Departamento
(1,1)
(1,n)
(1,1)
GERIR
Trabalhar/Participar
Cursa
(1,n)
(1,n)
(1,n)
Projetos
(1,n)
Trabalha
(1,n)
Estudante
(1,1)
(1,1)
Veterano
Orçamento
DtFinal
DtInício
OrgãoFinanciador
NmrProjeto
Idade
Plano_Curso
Nome
NmrIdentificação

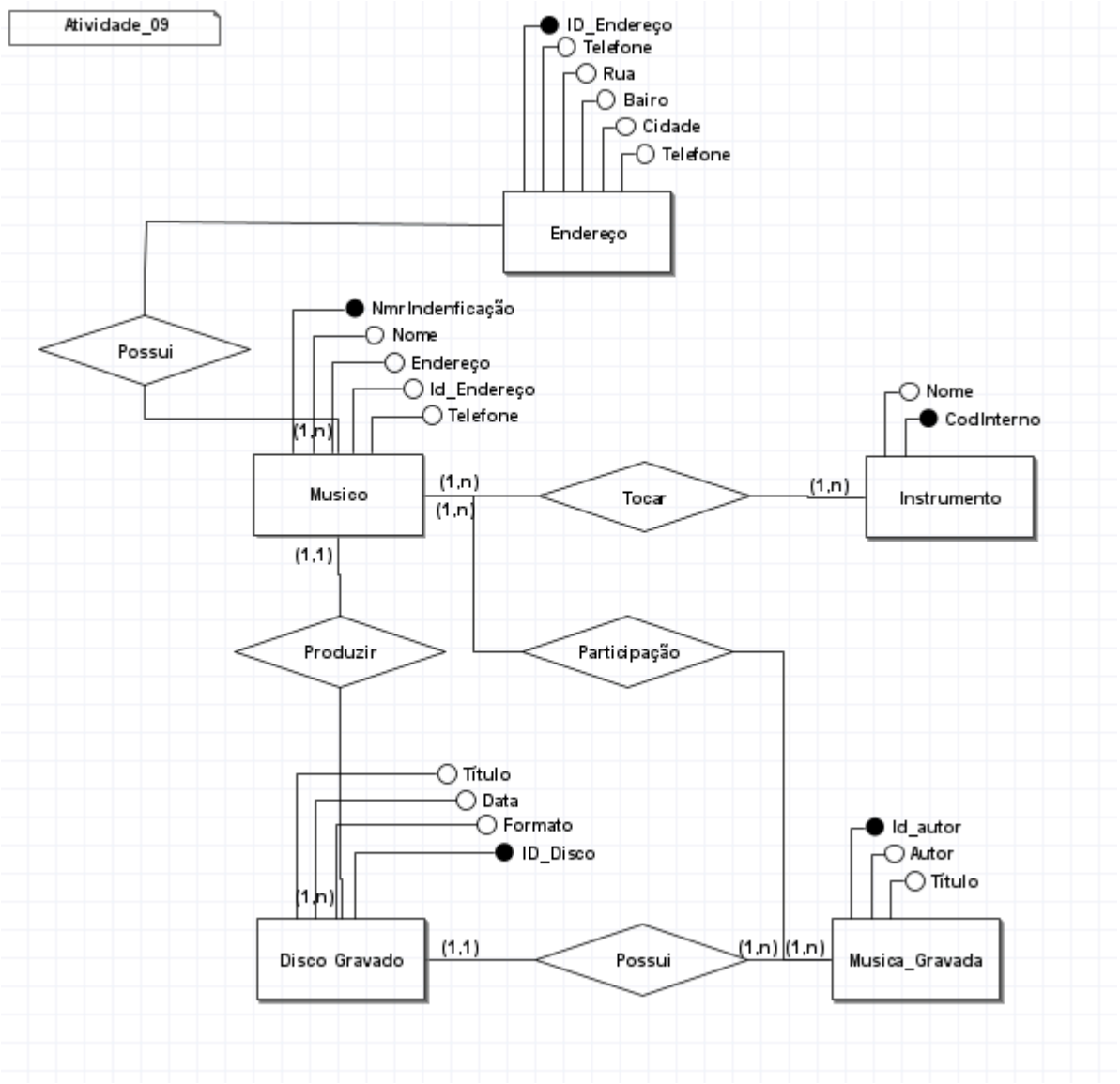
Atividade_09
ID_Endereço
Telefone
Rua
Bairo
Cidade
Telefone
Endereço
Possui
NmrIndenficação
Nome
Endereço
Id_Endereço
Telefone
(1,n)
Musico
(1,n)
(1,n)
Tocar
(1,n)
Nome
CodInterno
Instrumento
(1,1)
Produzir
Participação
Título
Data
Formato
ID_Disco
(1,n)
Disco Gravado
(1,1)
Possui
(1,n)
(1,n)
Id_autor
Autor
Título
Musica_Gravada

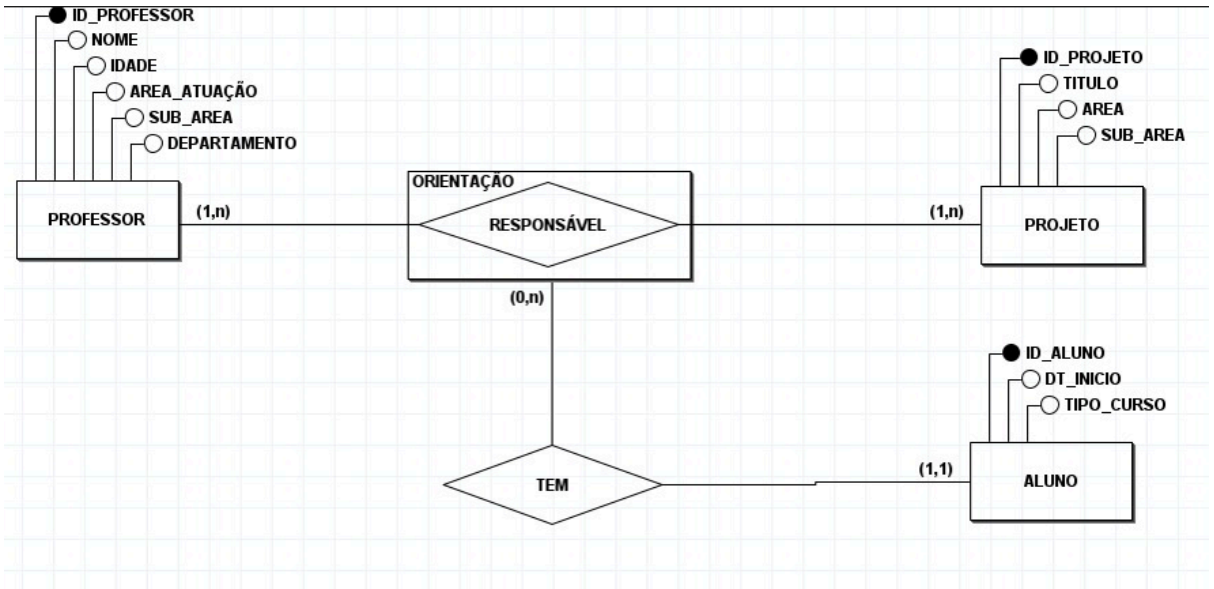
ID_PROFESSOR
NOME
IDADE
AREA_ATUAÇÃO
SUB_AREA
DEPARTAMENTO
PROFESSOR
(1,n)
ORIENTAÇÃO
RESPONSÁVEL
(1,n)
ID_PROJETO
TITULO
AREA
SUB_AREA
PROJETO
(0,n)
ID_ALUNO
DT_INICIO
TIPO_CURSO
TEM
(1,1)
ALUNO

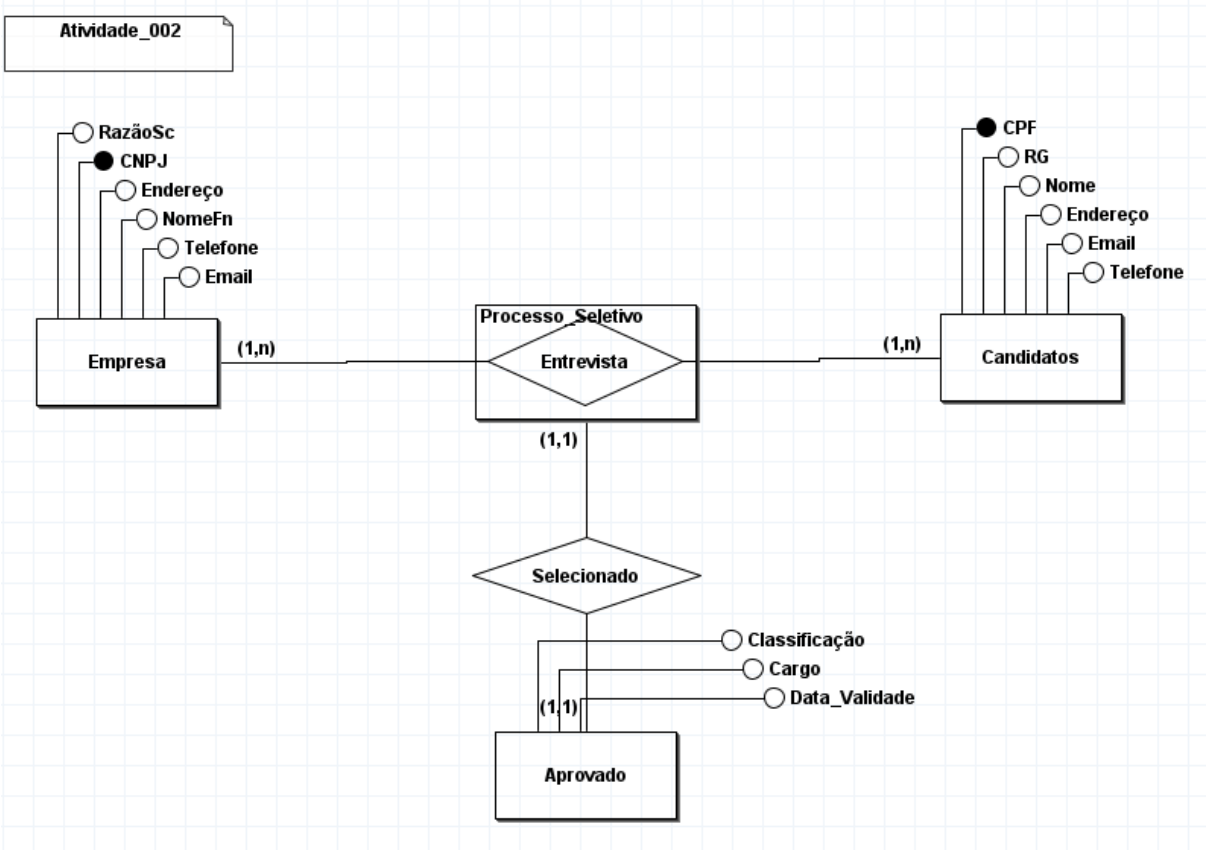
Atividade_002
RazãoSc
CNPJ
Endereço
NomeFn
Telefone
Email
Empresa
(1,n)
Processo_Seletivo
Entrevista
(1,n)
CPF
RG
Nome
Endereço
Email
Telefone
Candidatos
(1,1)
Selecionado
Classificação
Cargo
Data_Validade
(1,1)
Aprovado

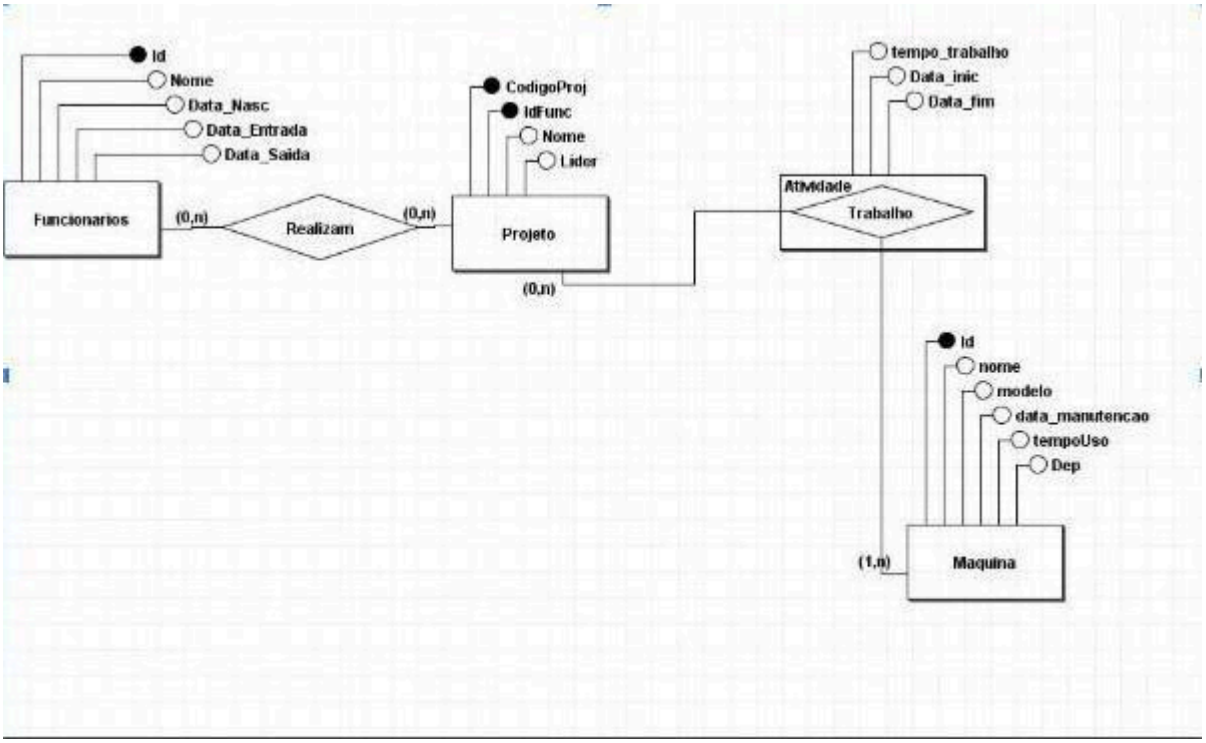
Id
Nome
Data_Nasc
Data_Entrada
Data_Saida
Funcionarios
(0,n)
Realizam
(0,n)
CodigoProj
IdFunc
Nome
Lider
Projeto
(0,n)
tempo_trabalho
Data_inic
Data_fim
Atividade
Trabalho
Id
nome
modelo
data_manutencao
tempoUso
Dep
(1,n)
Maquina